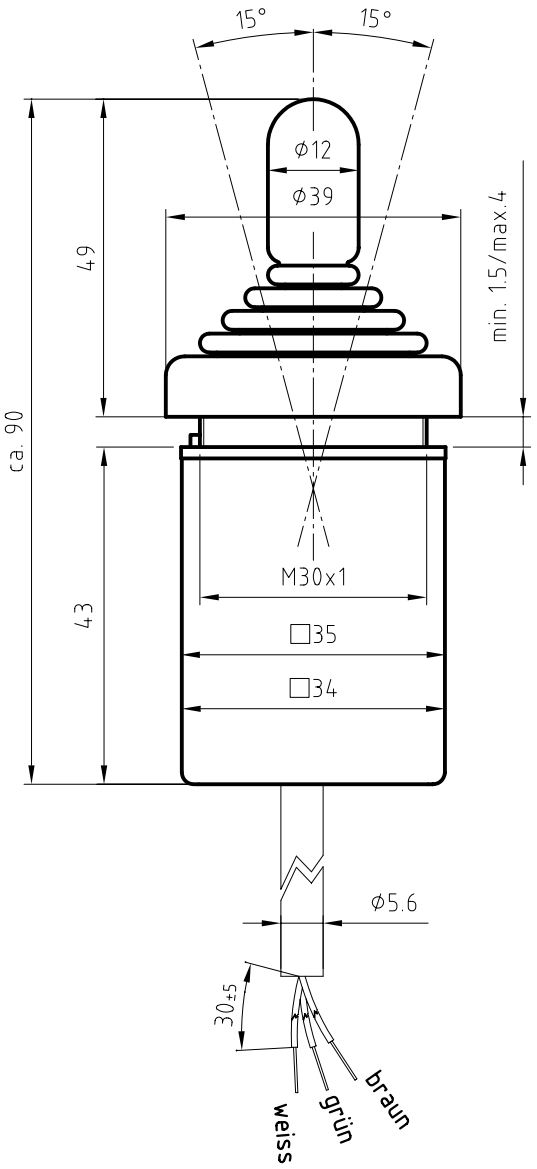

Bohrung in Frontplatte von oben

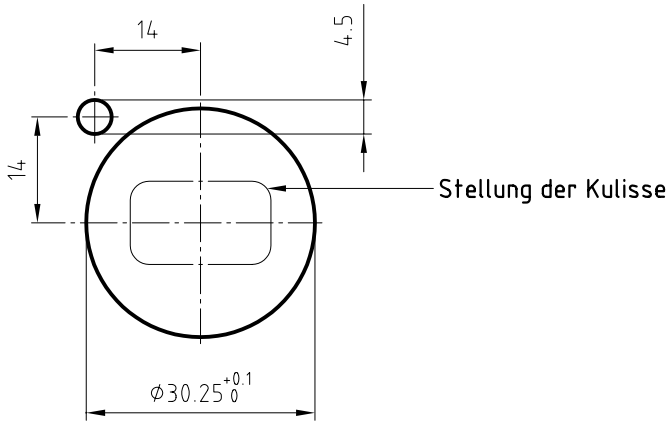

Ansicht von oben

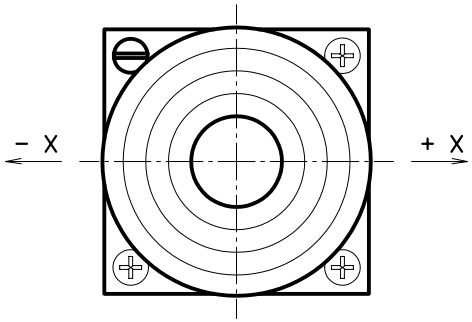

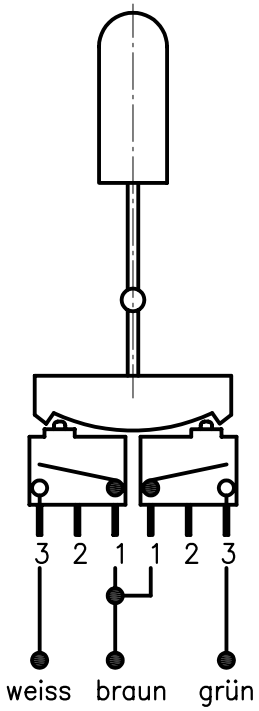

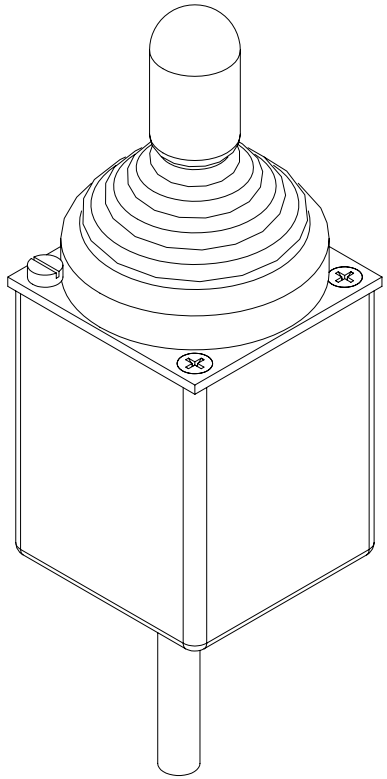

Elektrische Daten	
Schaltertype	Saia Burgess F4T7–GP
Schalterleistung	250V AC 5A

Kabelanschluss:
ACO-colorflex 3x0.50 mm², ungeschirmt, 450 mm lang ab Gehäuse.

						Oberfläche
					Datum	Name
				Bearb.	5.05.03	DM
				Gepr.		
				Norm		
b	Schaltertyp deklariert	19.1.06	DM			
a	Revision	10.5.01	DM			
Zust.	Änderungen	Datum	Name	Dateiname	D:\Dwg SK36\36-004.dwg	

GENGE &THOMA AG CH–2543 Lengnau/Biel

Maßstab 1:1 | Position | Menge

Steuerknüppel

SK 36-100 mit 2 Schaltern

36-004 b

Blatt

Bl