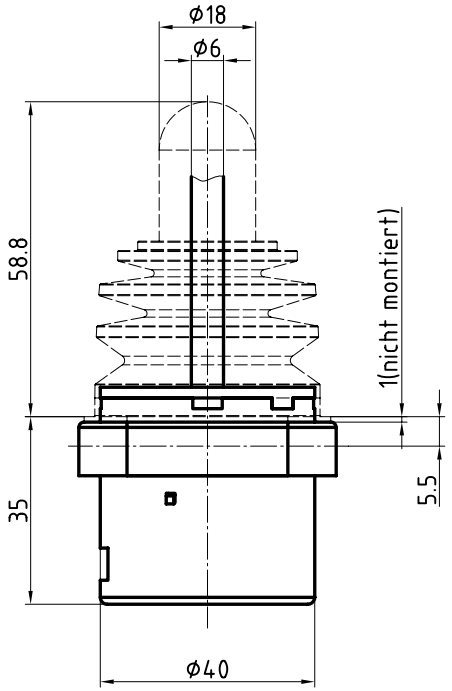

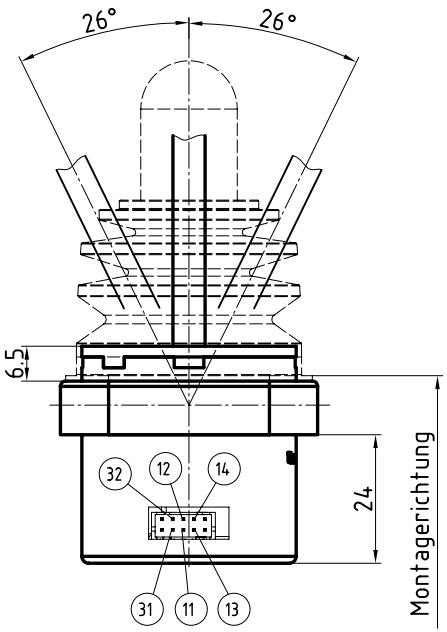

Achsen		Schalter		Potentiometer	
Richtung		Steuerknüppel in der Mitte		Nr./Farbe	Mittelabgriff
x–Achse	+x				
	Steuerknüppel/Schleifer				
	–x				
y–Achse	+y		offen	11	
	Steuerknüppel/Schleifer	32	31	12	14
	–y		offen	13	

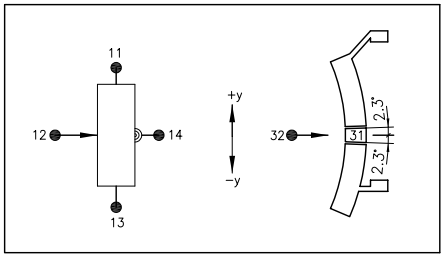

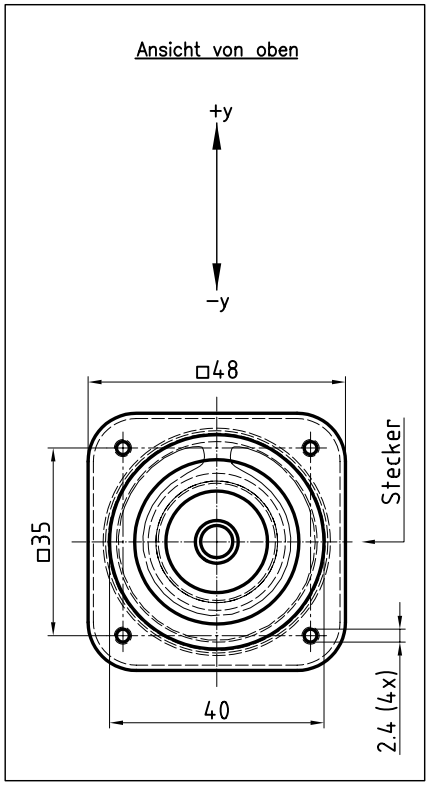

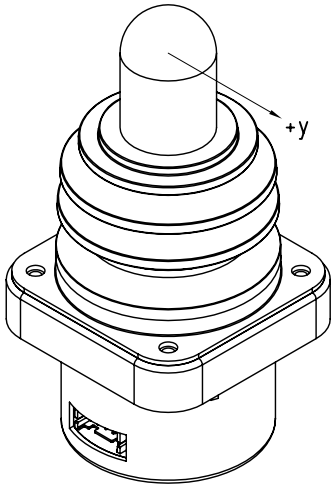

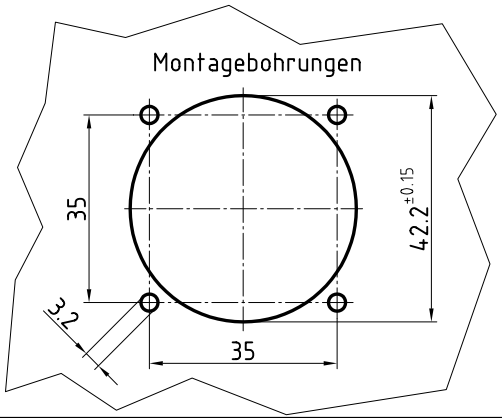

Elektrische Daten	
Schaltsegemente	keine Potentialdifferenz zwischen den Segmenten 5 V DC, 5 mA
Betriebsspannung	max. 30 V DC
Widerstandswert	5 kOhm ± 20%
Verlustleistung	0.2 Watt bei 40°

Beschreibung:	
Steuerknüppel SK 41–062	
Anzahl Achsen	1–achsig, y–Achse
Betätigung	Griff, auswechselbarer Knopf
Steckertyp:	JST, 10–polig, S10B–PHDSS
Gegenstecker: Mechanisch orientiert	JST, 10–polig, PHDR–10VS
Schaltfunktion	2 Schaltsegmente
Schaltpunkt a	±2.3°
Mittelabgriff	±1.25°

						Oberfläche	Maßstab 1:1
					Datum	Name	
				Bearb.	08.04.09	Kiener M.	Joystick
				Gepr.			
				Norm			
Zust.	Änderung	Datum	Name	GENGE &THOMA AG CH-2543 Lengnau/Biel			41-062
				Dateiname	E:\Dwg\Dwg SK41\41-062.dwg		

Position | Menge

Blatt

Bl