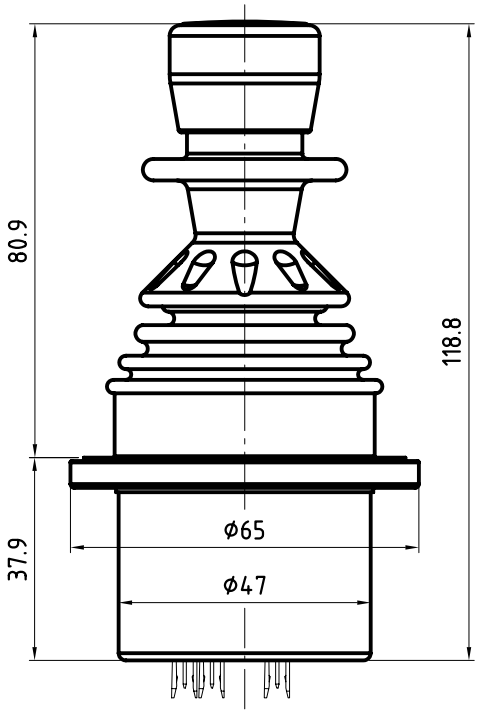

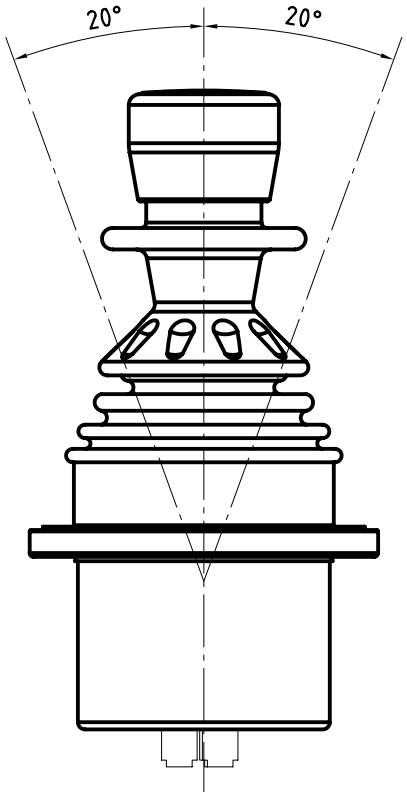

Kulissenform
(Ansicht von oben)

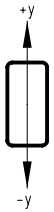

Ausgangskennlinie/
Schaltdiagramm

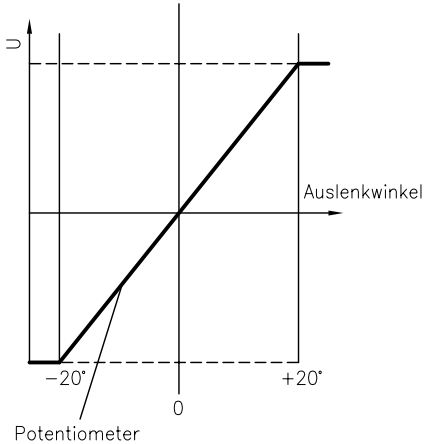

Beschreibung	
Steuerknüppel Type SK 60–0551	
Anzahl Achsen	1–achsig, y–Achse
Betätigung	Griff mit Verriegelung & Put and Stay mit verdrehgesicherter Achse und frei drehbarem Knopf
Steckertype: DUBOX Walled Header	2x3–polig: 76384–303 2–polig: 76384–302
Gegenstecker: Dubox Housing	2x3–polig: 65240–003 2–polig: 65240–002
Kreuzführung	keine
Mittelabgriff	nein
Schalterfunktion	keine
Schaltpunkt α	–

Elektrische Daten	
Widerstandswert	5 kOhm ± 20% (2x)
Verlustleistung	0.2 Watt bei 40°C
Schaltertype	Mikroschalter
Schalterleistung	1 mA 5V DC Widerstandslast
Betriebsspannung	max. 30V DC

Achsen		Potentiometer		Schalter	
	Richtung	Farbe/ Nummer	Mittelabgriff	Steuerknüppel in der Mitte	
x–Achse	↑ +x				
	Schleifer				
	↓ −x				
y–Achse	↑ +y	11/21			
	Schleifer	12/22			
	↓ −y	13/23			
–	↑ –	–			
Mikroschalter	gemeinsamer	C schwarz			
–	↓ –	MO weiss			

Ansicht von unten

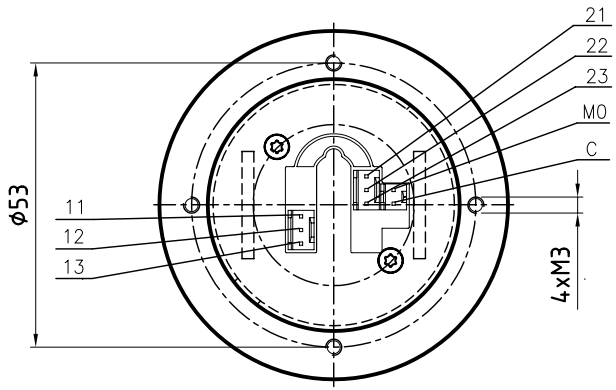

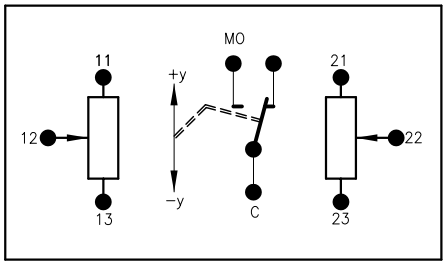

						Oberfläche	Maßstab 1:1	Position	Menge
					Datum	Name			
				Bearb.	27.08.08	Kiener M.	Joystick		
				Gepr.					
				Norm					
				GENGE &THOMA AG CH-2543 Lengnau/Biel			60-0551	Blatt -	
Zust.	Änderungen	Datum	Name	Dateiname E:\Dwg SK60\60-0551.dwg				Bl	